19012170 Kit Válvula Marcha Lenta TM-170/A
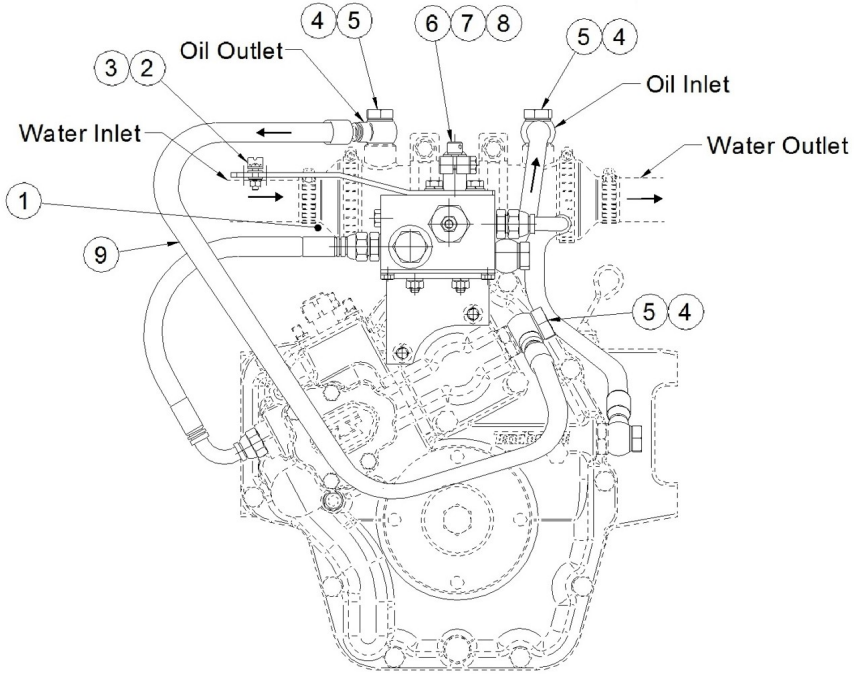
Fig.	Ref.	Cant.	Descr.	Obs	Desde	Hasta
1	24820050	1	Válvula Marcha Lenta TM-170			
2	24810913	1	Brida Fijación Cable			
3	51030005	2	Arandela Acero DIN 125-5 Cincada			
4	57000375	4	Arandela Aluminio 17-22-1,5			
5	14712015	2	Tornillo Simple 3/8 Gas			
6	14719115	2	Terminal Cable			
7	51030006	4	Arandela Acero DIN 125-6 Cincada			
8	51051107	2	Pasador Aletas DIN-94 1,6-16			
9	17112024	2	Tubo Refrigerador TM-93/170 L 450