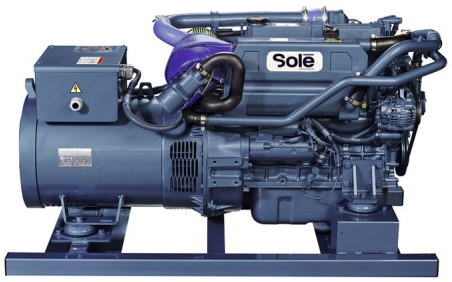

ΣΎΝΟΛΑ ΠΑΡΑΓΩΓΉΣ

54 GTA/GTAC

Τριφασικό

Γενικά στοιχεία

Μέγιστη ισχύς (2)	42.8 kWe (53.5 kVA)	**Ενταση**	480/277 V
Κύρια δύναμη (3)	38.9 kWe (48.6 kVA)	**Ένταση ρεύματος**	64.4 A
Συχνότητα	60 Hz	**Φάσεις**	3

Διαστάσεις και βάρη

Συνολικό μήκος χωρίς καμπίνα	1428 mm	**Συνολικό μήκος καμπίνας**	1605 mm
Συνολικό πλάτος χωρίς καμπίνα	740 mm	**Συνολικό πλάτος καμπίνας**	740 mm
Συνολικό ύψος χωρίς καμπίνα	785 mm	**Συνολικό ύψος καμπίνας**	841 mm
Στεγνό βάρος χωρίς καμπίνα	560 Kg	**Στεγνό βάρος με καμπίνα**	598 Kg

Μηχανή

Κατασκευαστής βασικού κινητήρα	Mitsubishi	**Διάμετρος**	94 mm (3.7 in)
Μοντέλο	SM-56	**Καριέρα**	120 mm (4.72 in)
Ανθρωπος	Ντίζελ, 4 Φορές	**Αναλογία συμπίεσης**	17:1
Στροφές κινητήρα	1800	**Σύστημα έγχυσης**	Μηχανική και άμεση
Αριθμός κυλίνδρων	4	**Σύστημα εισαγωγής**	Υπερτροφοδοτούμενος
Ολική μετατόπιση	3331 cc	**Περίβλημα σφονδύλου SAE**	SAE 3
Τύπος λαδιού	SAE 15W40	**Χωρητικότητα ψυκτικού μέσου**	13 L (3.43 gal)
Χωρητικότητα λαδιού	10 L (2.64 gal)	**Τιμόνι**	SAE 11 1/2
Εξουσία (1)	48.6 kW (66.1 CV)	**Ροή ψυκτικού**	140 l/min (36.98 gal/m)
Ροή αλμυρού νερού	45 l/min (11.89 gal/m)	**Ροή αέρα εισαγωγής**	3.5 m3/m
Τύπος εξάτμισης	Αγκώνας υγρής εξάτμισης	**Προστασία ιμάντα**	Προαιρετικός
Συμμόρφωση με τις εκπομπές	-		

(1) Τυπικές συνθήκες σύμφωνα με τους κανονισμούς ISO 3046 (βαρομετρική πίεση 100 kPa, σχετική υγρασία 30% και θερμοκρασία 25 °C).
(2) Μέγιστη ισχύς: ισχύς που παρέχεται στη μέγιστη χωρητικότητα της ομάδας
(3) Prime Power: ονομαστική ισχύς σύμφωνα με το ISO 3046, ISO 8528-1. 10% ικανότητα υπερφόρτωσης μία ώρα κάθε 12 ώρες.
1 kW = 1,36 CV 1 kW = 1,36 HP (metric) 1 kW = 1,36 CH

Λεπτομέρειες συστήματος καυσίμου

Κατανάλωση 25%	4.1 l/h (1.08 gal)	**Τύπος καυσίμου**	Ντίζελ
Κατανάλωση 50%	6.2 l/h (1.64 gal)	**Ποιότητα καυσίμου**	Μαζούτ ντίζελ ASTM
Κατανάλωση 75%	8.9 l/h (2.35 gal)	**Τύπος αντλίας έγχυσης**	Σε απευθείας σύνδεση
Κατανάλωση 100%	12.1 l/h (3.2 gal)	**Τύπος ρυθμιστή αντλίας**	Μηχανικός

ηλεκτρικό σύστημα

τάση μπαταρίας	12 V	**Τύπος ηλεκτρομαγνητικής βαλβίδας Stop**	ETR
Εκκίνηση κινητήρα	2.2 kW	**Εναλλάκτης**	50 A
Ελεύθερη μάζα	Περιλαμβάνονται	**Κιτ ντουλαπιού IP 65**	Προαιρετικός
SCO 11 διπλό πάνελ	Προαιρετικός	**μετασχηματιστές ρεύματος**	Περιλαμβάνονται

Λεπτομέρειες εγκατάστασης

Εσωτερική διάμετρος σωλήνας εξάτμισης	75 mm (2.95 in)	**Μέγ. ύψος αναρρόφησης ντίζελ**	0.3 m (0.98 ft)
Εσωτερική διάμετρος σωλήνας θαλασσινού νερού	32 mm (1.26 in)	**Μέγ. ύψος αναρρόφησης αλμυρού νερού**	3 m (118.11 in)
Diámetro int. manguera aspiración gasoil	8 mm (0.31 in)	**Μέγ. θερμοκρασία. αλατόνερο**	32 º (89.6 ºF)
Εσωτερική διάμετρος σωλήνας επιστροφής ντίζελ	8 mm (0.31 in)	**Μέγιστη γωνία εγκατάστασης (6)**	15 º
Ελάχιστη χωρητικότητα μπαταρίας	12 V 95 Ah		

λεπτομέρειες του εναλλάκτη

Μάρκα	Meccalte	**Cos Phi**	0,8
Μοντέλο	ECP32 1M 4 C	**Τροπικά**	Ναι
Τύπος ρυθμιστή	DSR	**σύστημα διέγερσης**	Brushless
Αριθμός πόλων	4	**Ρύθμιση τάσης ακριβείας (5)**	0,01
Τύπος μόνωσης (4)	H	**Τύπος εναλλάκτη**	Σύγχρονος
Προστασία IP	23	**Πρότυπα**	EN60034-1, IEC 60034-1

Βασικός εξοπλισμός

Ελεύθερη μάζα	Σιωπηλά μπλοκ
Αμπερομετρικό κιτ πομπού	Πίνακας ελέγχου SCO 10
Επέκταση ηλεκτρικής καλωδίωσης 4 m	Εγχειρίδιο ιδιοκτήτη & εναλλάκτη
Αντλία εξαγωγής πετρελαίου	Πακετάρισμα
Άκαμπτο κρεβάτι	

Προαιρετικά αξεσουάρ

Συσκευασία κατά του σιφονιού (υποχρεωτική εάν η γεννήτρια έχει χαμηλή περιεκτικότητα σε νερό)	Ψύξη καρίνας (ξηρή εξάτμιση ή υγρή εξάτμιση)
Ηλεκτρικό σύστημα 24 V	Σωλήνας έγχυσης διπλού τοιχώματος και κιτ συναγερμού
Πακέτο σεβασμού (φίλτρα καυσίμου και λαδιού, πτερωτή, ιμάντας)	Συναγερμός χαμηλής περιεκτικότητας σε ψυκτικό υγρό
Σύστημα στεγνής εξάτμισης	Φίλτρο καράφας νερού/ντίζελ
Σύστημα υγρής εξάτμισης	Διαχωριστής νερού/καπνού
Φίλτρα νερού	Σωλήνες ντίζελ
Κάτω βρύσες	Σωλήνες εξάτμισης
Πακέτο εκκίνησης	Σωλήνες θαλασσινού νερού

(4) Άλλες διαθέσιμες προστασίες.
(5) Με φορτίο από 0 έως 100%, διακύμανση ταχύτητας από -2% έως +5%, 0,8 γραμμικό συντελεστή και ισορροπημένο φορτίο.
(6) Προς όλες τις κατευθύνσεις
Για άλλες απαιτήσεις επικοινωνήστε με το Τμήμα Πωλήσεων

SCO 11 Panel

Γενική Περιγραφή

- Οθόνη LCD με φως, 128 x 64 pixels
- Τιμές συνόλου γεννήτριας (βλ. Εμφάνιση πληροφοριών)
- Η διαμόρφωση προστατεύεται με όνομα χρήστη και κωδικό πρόσβασης
- Ένδειξη ωρών λειτουργίας
- Πολυγλωσσικό
- Αρχείο καταγραφής ιστορικού συμβάντων
- Προστασίες σετ γεννητριών (βλ. Διαχείριση συναγερμών)
- Λειτουργία προθέρμανσης
- D+
- Τερματικό προδιέγερσης Δίαυλος CAN με πρωτόκολλο SAE J1966 για ECU
- Έλεγχος χρόνου συντήρησης
- Διαστάσεις 195 x 135 x 47 mm
- Κοπή πάνελ 172 x 112 mm
- Βάρος 450 g

Διαχείριση συναγερμών

- Απενεργοποίηση (SD)
- Χαμηλή/Υψηλή Ταχύτητα
- Υπερφόρτωση*
- Βραχυκύκλωμα*
- Υπερένταση*
- Υψηλή/Χαμηλή Τάση
- Υψηλή/Χαμηλή Συχνότητα
- Εκτάκτου Ανάγκης Διακοπή
- Προειδοποιήσεις (WRN)
- Υψηλή θερμοκρασία ψυκτικού υγρού κινητήρα
- Χαμηλή πίεση λαδιού
- Υψηλή/Χαμηλή Τάση Μπαταρίας
- Προειδοποίηση συντήρησης
- Ανίχνευση βλάβης αισθητήρων (FLS)
- Συναγερμός MCU

Τροφοδοτικό

- 12/24V συνεχής δύναμη μπαταριών με την προστασία θρυαλλίδων
- Κατανάλωση 80mA (12V) ή 51 (24V)

Συνθήκες Λειτουργίας

- Θερμοκρασία λειτουργίας -20+70 °C
- Υγρασία 95% χωρίς συμπύκνωση
- IP65 μπροστινή προστασία
- Πρότυπο συμμόρφωσης
- EN 61000-6-2, EN 61000-6-4, EN 61010-1
- EN 60068-2-6 (2÷25 Hz / ±1,6 mm; 25÷100 Hz / 4,0 g)
- EN 60068-2-30:2005 25/55°C, σχετική υγρασία 95%, 48ώρες
- EN 60529 (πρόσοψη IP65, πίσω πλευρά IP20)

Πληροφορίες οθόνης

- Μέτρηση
- Τάση L1-L3 (V)
- Συχνότητα (Hz)
- Πίεση Λαδιού (bar)
- Θερμοκρασία Ψυκτικού Υγρού (°C)
- Τάση Μπαταρίας (V)
- RPM
- Ισχύς* (kW)
- Φαινόμενη Ισχύς* (kVA)
- Ένταση* (A)
- Σ.Ι.*
- Ιστορικό Καταγραφών
- Ιστορικό Συναγερμών

Τρόποι λειτουργίας

- Λειτουργία OFF
- Λειτουργία AUT (Auto motor start/stop)
- Λειτουργία MAN (Χειροκίνητη εκκίνηση/διακοπή κινητήρα)

Μέτρα

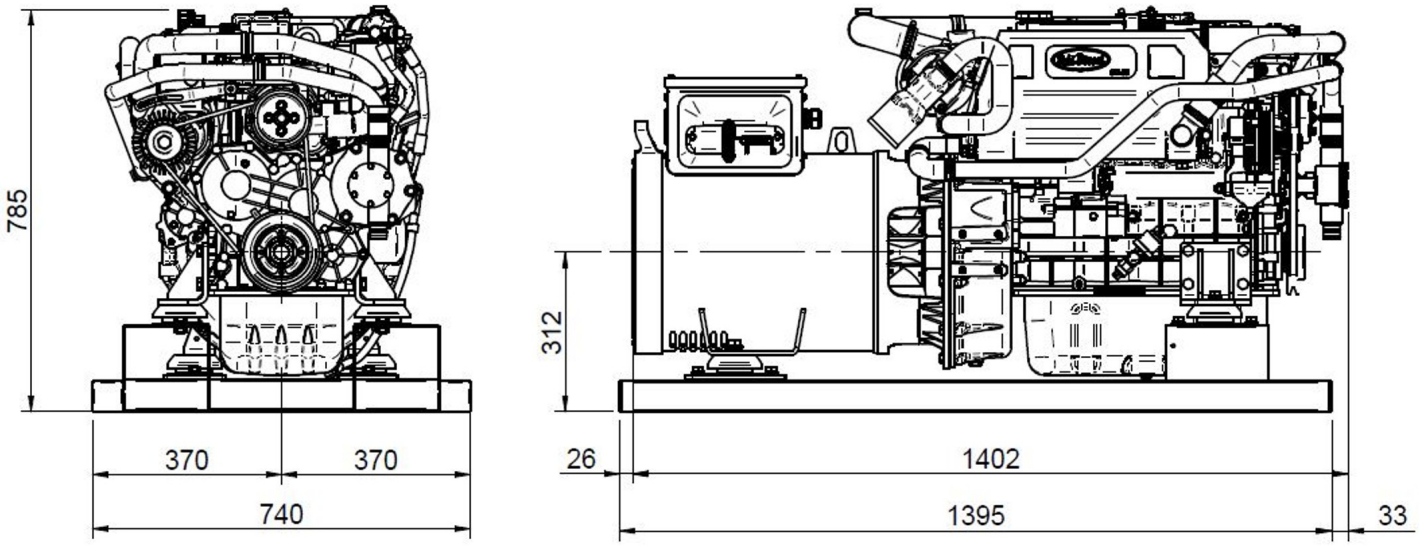

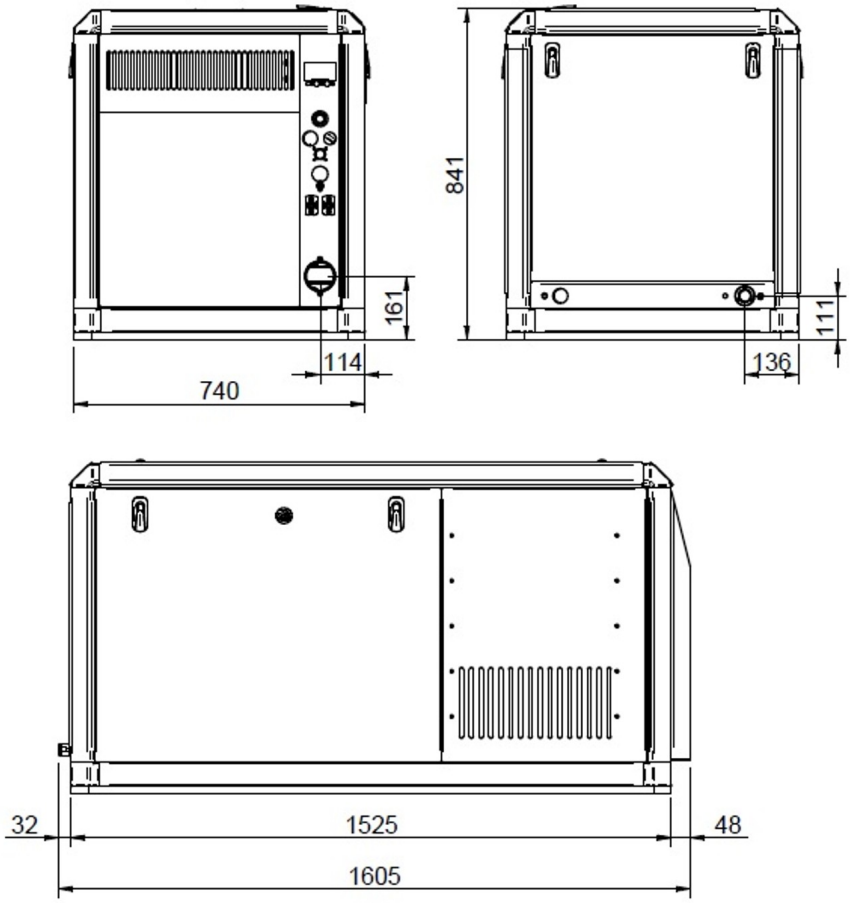

Εξουσιοδοτημένος αντιπρόσωπος

Λεπτομερή σχέδια, φυλλάδια και εγχειρίδια είναι διαθέσιμα στον ιστότοπο soleadvance.com.
Οι τεχνικές προδιαγραφές και η παρουσίαση υπόκεινται σε παραλλαγές και αλλαγές χωρίς προηγούμενη ειδοποίησ
Μη σύμβατικές πληροφορίες.

CERTIFIED ISO 9001